FICHA TÉCNICA

SANITARIO VISSANI ONE PIECE
SIPHONIC ZT-904

SUCERAMICA®
Inspirate y haz realidad tus ideas
SUCERAMICA DEL CARIBE & CIA S.A.S
NIT: 900324817-6

- **Material** Ceramica
- **Dimensiones** 67.5 Cm x 42 Cm x 60 Cm
- **Color** Blanco

DESCRIPCION DEL SANITARIO:

- Sanitario one piece color blanco.
- Material de porcelana sanitaria vitrificada.
- No incluye manguera.
- Sistema de descarga CYCLONE.
- Tapa taza sistema slow close.
- Bajo consumo de agua (3,5 litros para liquidos y 4,5 litros para solidos)
- Medida de instalacion 30,5 cm.
- Peso del producto 40 kg.

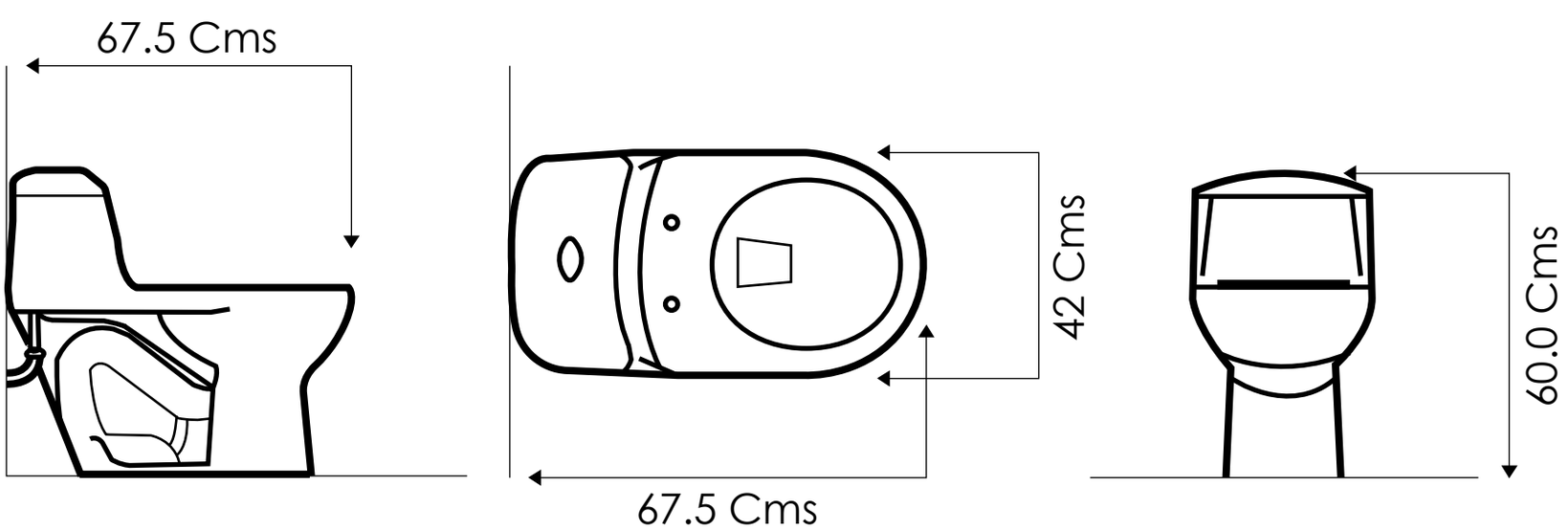

CARRERA 43 NO. 82-96 TEl:(605) 3005681 CEL: 3106309284
WWW.SUCERAMICA.COM @SUCERAMICA
BARRANQUILLA - COLOMBIA

FICHA TÉCNICA

SANITARIO VISSANI ONE PIECE
SIPHONIC ZT-904

SUCERAMICA®
Inspirate y haz realidad tus ideas
SUCERAMICA DEL CARIBE & CIA S.A.S
NIT: 900324817-6

BENEFICIOS:

- Sistema de descarga de alta eficiencia.
- Sanitarios de evacuación perfecta, que no se taponan gracias a su sifón 100% esmaltado.
- Los productos permanecen limpios por más tiempo.
- Protegen la salud del usuario.
- Diseñados para crear confort.
- Fácil, rápido y limpio sistema de instalación.
- Sanitarios con la mayor eficiencia y el menor consumo de agua del mercado, solo 6 litros o menos de agua por descarga.
- Sanitarios con descarga de líquidos y sólidos, ahorra hasta un 63% de agua.

GARANTÍA:

- Materiales resistentes para toda la vida.
- Fácil consecución de repuestos.
- Estricto cumplimiento en controles de calidad.

CARRERA 43 NO. 82-96 TEl:(605) 3005681 CEL: 3106309284
WWW.SUCERAMICA.COM @SUCERAMICA
BARRANQUILLA - COLOMBIA